Р-8639-1-12-2

√Ra 6,3 (√)

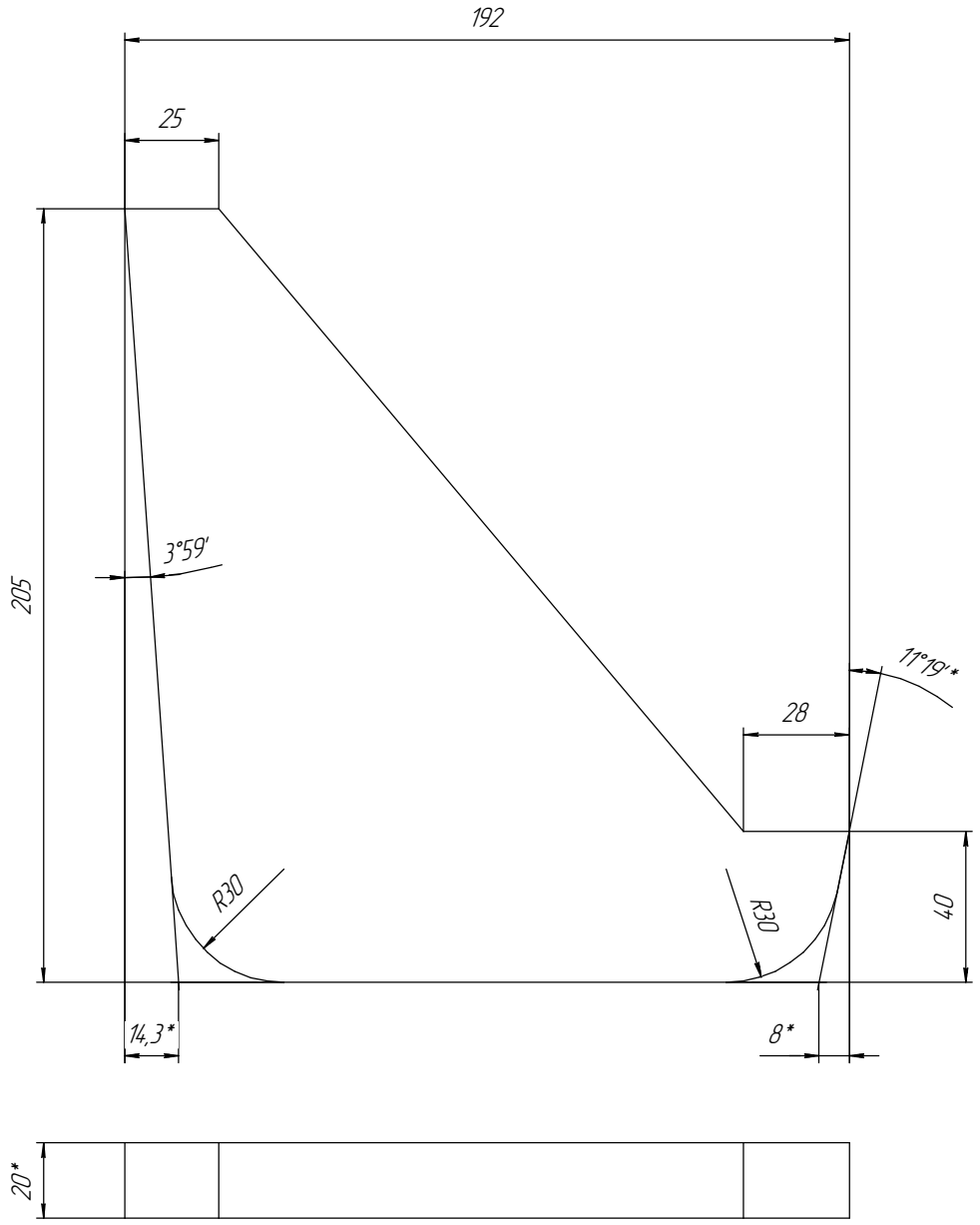

1 *Размеры для справок.
2 Общие допуски по ГОСТ 30893.2-mK: H14, h14, ± IT14/2
3 Острые кромки притупить R=0.2мм.

					Р-8639-1-12-2		
Изм.	Лист	№ докум.	Подп.	Дата	Ребро	Лит. / Масса 3,38	Масштаб 1:2
Разраб.		Гузнов М.С.				Лист	Листов 1
Пров.							
Т.контр.							
Н.контр.					Сталь 12Х18Н10Т ГОСТ 5632-2014	ООО НПЦ "Промкурс"	
Утв.							

Перв. примен. | Справ. № | Подп. и дата | Инв. № дубл. | Взам. инв. № | Подп. и дата | Инв. № подл.

Копировал | Формат А4